eIR FR MT

TOQUE DE INFRAVERMELHOS (IR)

eosibérica

Série Touch

Kit de toque interior com moldura

Componentes industriais

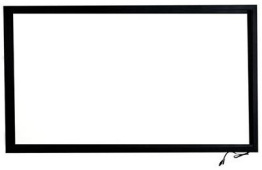

Elevação

Estrutura tátil em alumínio para integração em ecrãs industriais ou televisores de eletrónica de consumo. Sistema tátil de dois ou múltiplos toques com tecnologia de infravermelhos, concebido para aplicações que requerem a utilização de gestos. Ligação USB. Vidro de proteção não incluído a partir de 42".
Tamanhos disponíveis neste formato: 10,4" / 12,1" / 17" / 22" / 32" / 42" / 43" / 47" / 55".

ESPECIFICAÇÕES TÉCNICAS

Importador direto: Grupo EOS Ibérica SA.
Resolução (interpolação): 4096 * 4096.
Erro de linearidade: <1,5 mm.
Velocidade de resposta: <16ms.
Material: IR com moldura.
Modo de introdução: Dedo ou mão enluvada.
N.º de toques: Ilimitado.
Durabilidade da superfície: Dureza de Mohs de 7
Transmissão de luz: 92%.
Gama de funcionamento: -20 ° C ~ 70 ° C.
Intervalo de armazenamento: -40 ° C ~ 85 ° C.

OUTROS DADOS TÉCNICOS

A tecnologia Touch IR (Infrared System) consiste na utilização de um par de emissores-receptores de infravermelhos projectados no ecrã, permitindo a conversão do toque em coordenadas X/Y através deste processo.

Quando o ecrã é tocado por um objeto, como um dedo ou um ponteiro, é interrompido um feixe de luz horizontal e vertical, permitindo ao sistema identificar a localização exacta de contacto.

A instalação deste sistema pode ser feita através de um vidro em cujas molduras se ligam os emissores-receptores de infravermelhos, ou colocando-os na moldura do próprio ecrã. Esta última opção significa que, como não há nada entre o ecrã e o utilizador, não há perda de qualidade de imagem, além de ser muito resistente.

Por outro lado, este sistema é muito sensível a falsas introduções de teclas e a sujidade.

MONTAGEM

OPÇÕES

Dimensões das **áreas activas:**

10,4" tátil: 213 x 161 mm
12,1" tátil: 250 x 187 mm
17" tátil: 342 x 275 mm
19" tátil: 410 x 257 mm
22" tátil: 476 x 298 mm
32" tátil: 705 x 400 mm
42" tátil: 932 x 525 mm
47" tátil: 1045 x 583 mm
55" tátil: 1212 x 684 mm

APLICAÇÕES MAIS COMUNS

> Quiosques interactivos de interior
> Terminais não assistidos > Ecrãs HMI
> Dispositivos de automatização

VALORES DOS PRODUTOS

> Estrutura em alumínio de qualidade
> Alta resolução
> Fácil de instalar num monitor ou televisor
> Controlador integrado no próprio quadro

ALGUMAS HISTÓRIAS DE SUCESSO

> Quiosques de pagamento automático
> Quiosques sem vigilância

REFERÊNCIAS ALTERNATIVAS

> Ecrãs tácteis resistivos
> Ecrãs tácteis capacitivos

CERTIFICAÇÕES

DIMENSÕES DAS MEDIDAS MAIS COMUNS

Plano 10.4”

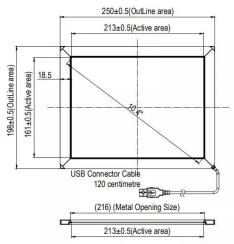

Plano 19”

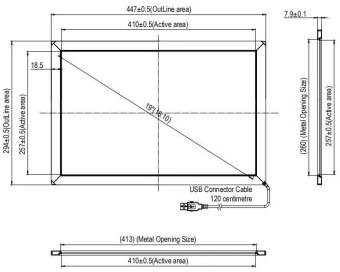

Plano 22”

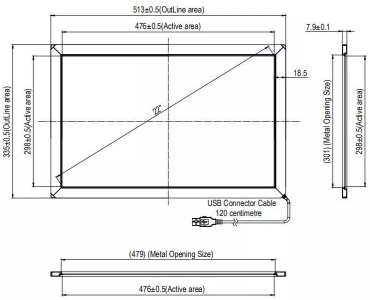

Plano 55”

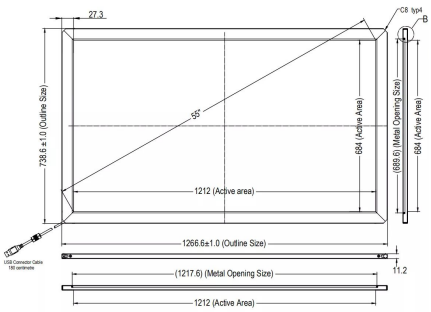

AVENIDA DE LA TORRECILLA, 20-P. CP 14013 CÓRDOBA (Espanha) - www.eosiberica.pt / www.eosiberica.es - +34957761276 - info@eosiberica.pt