eRX CL-J1900 IGN

ORDENADOR INDUSTRIAL RUGERIZADO

eosibérica

Serie PC Embedded | Ordenadores Industriales Fanless | Componentes Industriales

Alzado

PC Industrial INTEL Celeron J1900 2.0GHZ de 3ª generación con procesador J1900 (Quad Core / 4 subprocesos).

Ordenador fanless rugerizado en chasis de aluminio en color gris/azul y de reducido tamaño, con sistema de refrigeración pasiva sin uso de ventiladores.

Cuenta con doble salida de vídeo HDMI y VGA para la conexión de 2 monitores. Función **Power Ignition Control** para uso en vehículos. Puertos COM, dos de ellos pueden ser configurados con los protocolos RS485. **Amplio rango de voltaje (9V-36V).**

Interior

ESPECIFICACIONES TÉCNICAS

Importador Directo: Grupo EOS Ibérica SA

Procesador: Intel Celeron J1900 2.0Ghz
Resolución: 1920x1080 Mpx
RAM: 4GB SODIMM DDR3/2800
ROM: SSD SATA / SSD MSATA / HDD SATA
Audio: 1x Jack 2,5; Altavoces
Socket: 1x SATA / 1x MiniPCIE / 1x mSATA
Puertos: 1xUSB 3.0 + 4x2.0/ 1xHDMI / 1xVGA / 4x COM. **Salidas digitales GPIO.**
LAN: 2xRJ45
SO: Windows 7, 8, 10, Linux Compatible
Fuente: DC100-240V AC input / DC12v/6A output
Consumo: ~ 15-35 wattios
Vibración: Muy resistente a vibraciones
Humedad: 5% ~ 95% (sin condensación)
Temp. funcionamiento: -20°C~60°C
Temp. almacenamiento: -20°C~85°C (SSD)
Garantía: 1 Año (Ampliable hasta 3 años)

OTROS DATOS TÉCNICOS

Tipo de Anclaje: Embedded (Encastrable) sí, VESA no, RACK no.

Frecuencia Procesador: Mínima 2.0Ghz, máxima 2.42Ghz.
Bios: AMI EFI BIOS / **Placa retardo on/off Power Ignition Control** / Función watchdog
Gráfica: Integrated Intel HD serie Z3700.
RAM: 4 Gb integrados en placa.
ROM: SSD SATA / SSD MSATA (120, 240Gb) / HDD SATA (500Gb, 1Tb) * Consultar otras capacidades.
Audio: Realtek HD ALC662. 1 x Mic, 1 x Line-out.
LAN: 2 x Intel i211-AT/10/100/1000M. Wake on Lan / Arranque PXE
Protección IP: IP50. La entrada de polvo no puede evitarse, pero el mismo no debe entrar en una cantidad tal que interfiera con el correcto funcionamiento del equipamiento. Sin protección al agua.
Caja estanca: Para obtener mayor protección IP (OPCIONAL)
Wireless: Mini PCI Express Intel 7260BN. WiFi 802.11 b/g/n (OPCIONAL).
GPS: Mini PCI Express u-Blox pci-5s-1 - 500. (OPCIONAL) .
3G: Mini PCI Express Huawei EM770w. (OPCIONAL).
4G/GPS: Mini PCI Express Huawei ME909u-521. (OPCIONAL).
Dimensiones: 148 x 125 x 58mm (LxWxH).
Peso: 1'0 Kg.
Packing: Caja Individual; PC, Fuente de alimentación, Cable de alimentación, Drivers.

PUERTOS I/O

Frontal

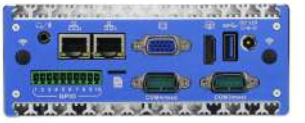

Trasera

OPCIONES DE CONECTIVIDAD

Módulo WiFi: Intel Ult-N 6300
Antena WiFi: Sí
Cable de conexión: Sí
Prolongador SMA: Opcional

Módulo GPS: u-Blox pci-5s-1-500
Antena GPS: Sí
Cable de conexión: Sí
Prolongador SMA: Opcional

Módulo 4G/GPS: ME909u-521
Antenas 4G/GPS: Sí
Cable de conexión: Sí

VALORES DE PRODUCTO

> Tecnología "power ignition control":
> Retrasar el on/off de la cpu cuando arranca el motor del vehículo.
> Pc industrial muy pequeño y compacto.
> Doble salida de vídeo.
> Resistente a entornos agresivos; polvo, grasa, vibraciones.
> Equipo expandible en su configuración, hasta 8gb de memoria RAM.
> Posibilidad conexión Wifi o 4G / GPS.
> Muy bajo consumo de potencia.
> Importante número de conexiones USB / COM.

APLICACIONES MÁS HABITUALES

> Montaje en vehículos de transporte.
> Kioscos interactivos, multimedia.
> Kioscos de autopago, desatendidos.
> Sistemas de control industrial (SCI).
> Paneles de control HMI.
> Sistemas de control distribuidos / SCADA.
> Sistemas de adquisición de datos (DAQs).
> Integración en cuadros eléctricos.
> Cadenas de montaje a pie de fábrica.
> Como datalogger para monitorización.
> Publicidad exterior y Digital Signage.

SECTORES DE APLICACIÓN

> Hostelería.
> Industria del kiosk.
> Automóvil.
> Data Centers.
> Distribución.
> Sector Naval.
> Industria Farmacéutica.
> Transporte y Logística.
> Industria Cárnica.
> Buques de pesca.
> Astilleros.

ALGUNOS CASOS DE ÉXITO

> Integración en líneas de producción.
> Fábricas cárnicas / pescado.
> Cadenas de restauración.

REFERENCIAS ALTERNATIVAS

> Pc industrial J1900 GPIO
> Pc industrial N2930.
> Pc industrial i5 3317u.

CERTIFICACIONES

LEAD FREE RoHS COMPLIANT · intel · IP 50 · CCC · FC · CE

CONEXIONES

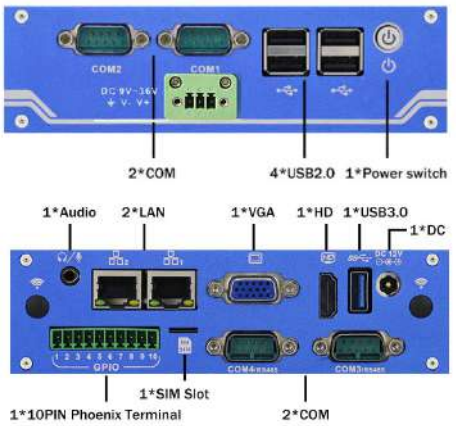

DIMENSIONES

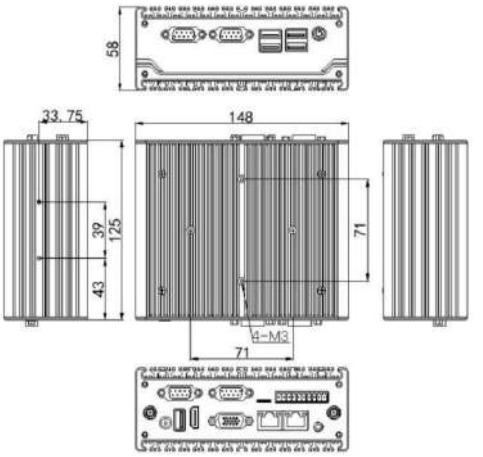

AVENIDA DE LA TORRECILLA, 20-P. CP 14013 CÓRDOBA (España) - www.eosiberica.es - +34957761276 - info@eosiberica.es